CSF csFinoxGroup
FLOW TECHNOLOGY COMPONENTS

HYGIENISCHE KREISELPUMPE
Baureihe CR

HYGIENE BIOTECHNOLOGY INDUSTRIAL

Kreiselpumpe mit schraubenförmigem Axiallaufrad zur schonenden Förderung feststoffbeladener Medien.
Kompakte Bauweise als Blockpumpe mit separat gelagerter Pumpenwelle für hohe Laufruhe und Betrieb an beliebigem Normmotor.
Alle mediumberührten Bauteile sind aus massivem Edelstahl 1.4404/1.4409 (AISI 316L) gefertigt.
Dank der einfachen Bauweise kann die Pumpe schnell für Wartungs- und Reinigungsarbeiten geöffnet werden.
Der Klemmverschlusss ermöglicht außerdem eine beliebige Ausrichtung des Druckstutzens.
Die Wellenabdichtung ist als Gleitringdichtung gestaltet und damit langlebig und sicher.
Der Aufbau der Pumpe folgt den Richtlinien des Hygienic Designs und ermöglicht eine schnelle und einfache CIP/ SIP Reinigung.

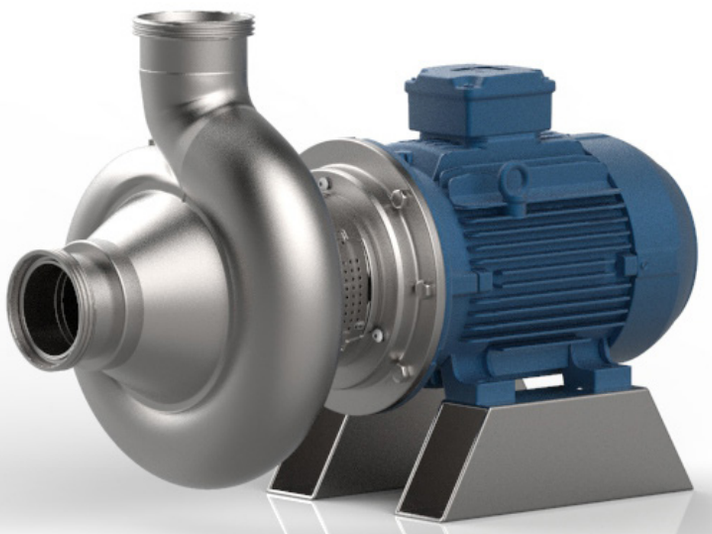

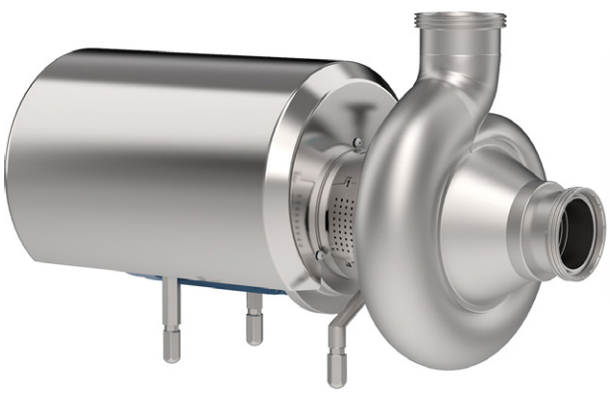

Pumpe CR mit Verkleidung

Aufgrund des schraubenförmigen Laufrads und der Gehäusegeometrie hat die Pumpe große Durchgangsweiten und eignet sich ideal für den schonenden Transport empfindlicher Medien mit hohem Feststoffgehalt. Damit vereint sie die positiven Eingenschaften einer Kreiselpumpe mit der Funktionsweise einer Exzenterschneckenpumpe und ist die erste Wahl für viele Anwendungen der Lebensmittelindustrie wie z.B. den Transport von Gemüse, Obst, Konserven, Maische, Most & Wein, Öl, Teigwaren, Getreidesamen.

TECHNISCHE DATEN

Förderleistung: bis zu 150 m³/h
Förderhöhe: bis zu 20 m
Maximaler Betriebsdruck: 10 bar
Temperaturbereich: -10°C bis 100°C

Ausführung der Wellenabdichtung:

Gleitringdichtung nach Normabmessung der EN 12756.
- Einfache Gleitringdichtung innenliegend
- Einfache Gleitrinngdichtung, innenliegend, gekapselt
- Doppelte Gleitringdichtung für drucklose Spülung oder Sperrdrucksystem

Dichtungsmaterialien (gemäß EGV 1935/2004 & FDA):

EPDM, FPM, FKM, NBR, FEP, FFKM

Mögliche Anschlüsse:

Alle Gewinde oder Flansche gängiger Standards wie DIN 11851, DIN 11864, SMS, EN 1092-1 etc.

ALLGEMEINE LEISTUNGSDIAGRAMME

(Die Leistungen beziehen sich auf Wasser bei 20°C - 1013 mbar, Die Angaben sind unverbindlich)

POMPA TIPO *Pump type*	CR 65	n 920/1110 giri / min *r. p. m.*

GIRANTE — *Impeller*

TIPO *Type*	N° di pale *n° of vanes*	Pass. sferico *max. sphere*	Ø max *max. diameter*	Ø min *min. diameter*	Bocche tipo *Ports type*	Bocca aspir. *Suction port*	DN 65
APERTA	1 Elica	33 mm	156 mm	---- mm	DIN 11851	Bocca mand. *Discharge port*	DN 65

CARATTERISTICHE DI FUNZIONAMENTO CON ACQUA PULITA A 20°C - PESO SPECIFICO 1 (kg / dm3)
Curves show performance with clear water at 70°F - Specific gravity 1 (kg / dm3)

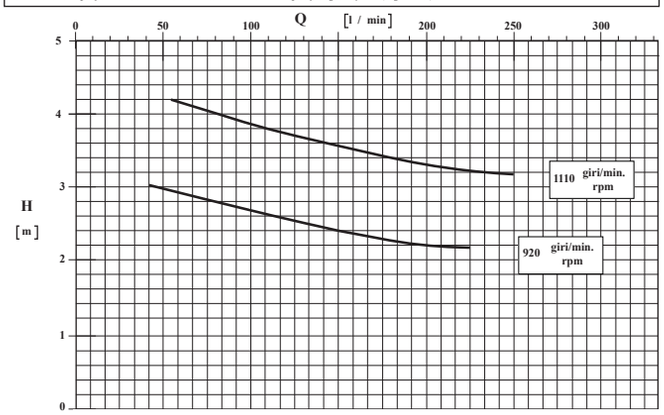

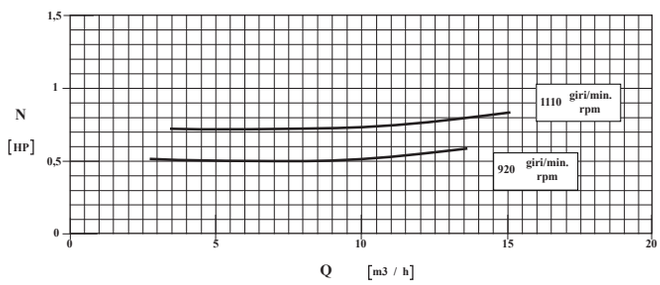

POMPA TIPO *Pump type*	CR 80	n 960/1150 giri / min *r. p. m.*

GIRANTE — *Impeller*

TIPO *Type*	N° di pale *n° of vanes*	Pass. sferico *max. sphere*	ϕ max *max. diameter*	ϕ min *min. diameter*	Bocche tipo *Ports type*	Bocca aspir. *Suction port*	DN 80
APERTA	1 Elica	45 mm	178 mm	---- mm	DIN 11851	Bocca mand. *Discharge port*	DN 80

CARATTERISTICHE DI FUNZIONAMENTO CON ACQUA PULITA A 20°C - PESO SPECIFICO 1 (kg / dm3)
Curves show performance with clear water at 70°F - Specific gravity 1 (kg / dm3)

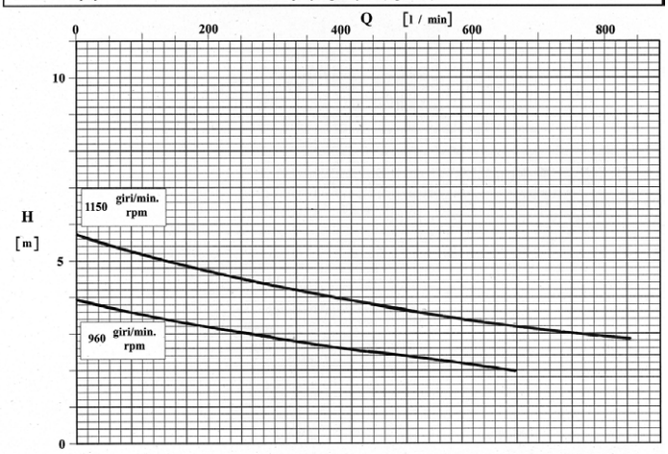

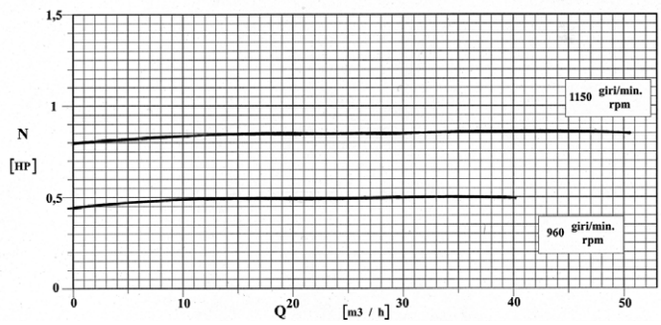

POMPA TIPO *Pump type*	CR 100	n 960/1150 giri / min *r. p. m.*

GIRANTE — *Impeller*

TIPO *Type*	N° di pale *n° of vanes*	Pass. sferico *max. sphere*	ϕ max *max. diameter*	ϕ min *min. diameter*	Bocche tipo *Ports type*	Bocca aspir. *Suction port*	DN 100
APERTA	1 Elica	58 mm	210 mm	---- mm	DIN 11851	Bocca mand. *Discharge port*	DN 100

CARATTERISTICHE DI FUNZIONAMENTO CON ACQUA PULITA A 20°C - PESO SPECIFICO 1 (kg / dm3)
Curves show performance with clear water at 70°F - Specific gravity 1 (kg / dm3)

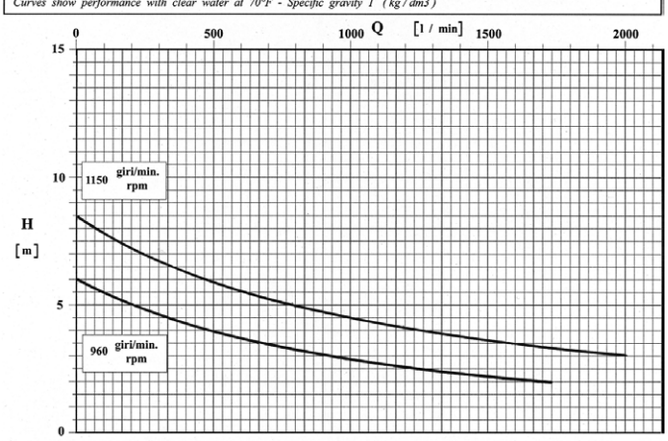

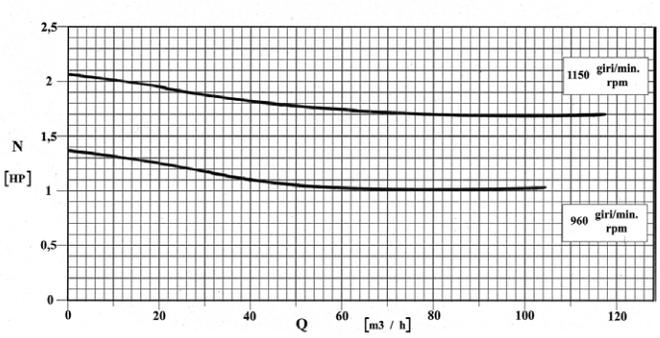

POMPA TIPO *Pump type*	CR 125	n 960/1150 giri / min *r. p. m.*

GIRANTE — *Impeller*

TIPO *Type*	N° di pale *n° of vanes*	Pass. sferico *max. sphere*	Ø max *max. diameter*	Ø min *min. diameter*	Bocche tipo *Ports type*	Bocca aspir. *Suction port*	DN 125
APERTA	1 Elica	63 mm	260 mm	---- mm	DIN 11851	Bocca mand. *Discharge port*	DN 125

CARATTERISTICHE DI FUNZIONAMENTO CON ACQUA PULITA A 20°C - PESO SPECIFICO 1 (kg / dm3)
Curves show performance with clear water at 70°F - Specific gravity 1 (kg / dm3)

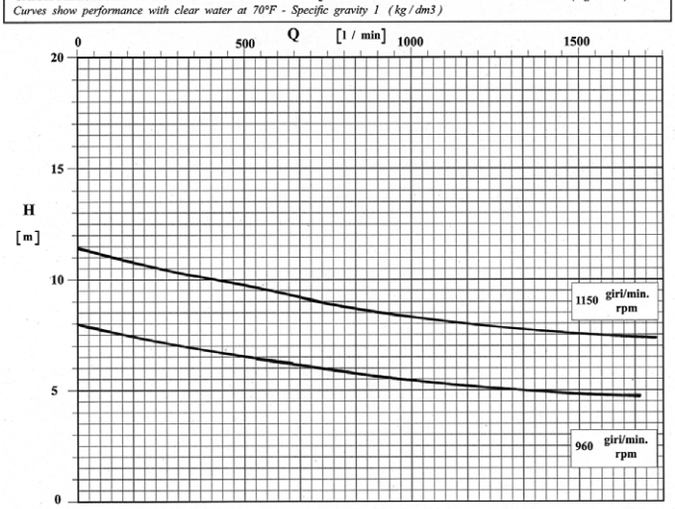

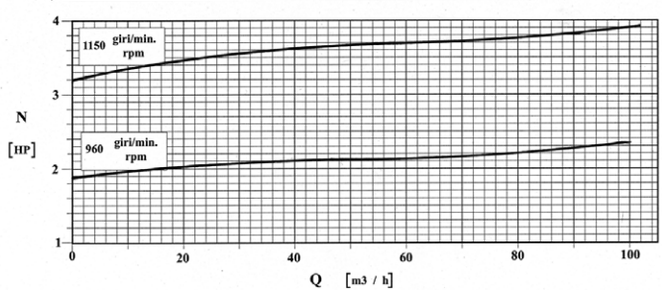

POMPA TIPO *Pump type*	CR 65	n 1400/1750 giri / min *r. p. m.*

GIRANTE —— *Impeller*

TIPO *Type*	N° di pale *n° of vanes*	Pass. sferico *max. sphere*	Ø max *max. diameter*	Ø min *min. diameter*	Bocche tipo *Ports type*	Bocca aspir. *Suction port*	DN 65
APERTA	1 Elica	33 mm	156 mm	---- mm	DIN 11851	Bocca mand. *Discharge port*	DN 65

CARATTERISTICHE DI FUNZIONAMENTO CON ACQUA PULITA A 20°C - PESO SPECIFICO 1 (kg / dm3)
Curves show performance with clear water at 70°F - Specific gravity 1 (kg / dm3)

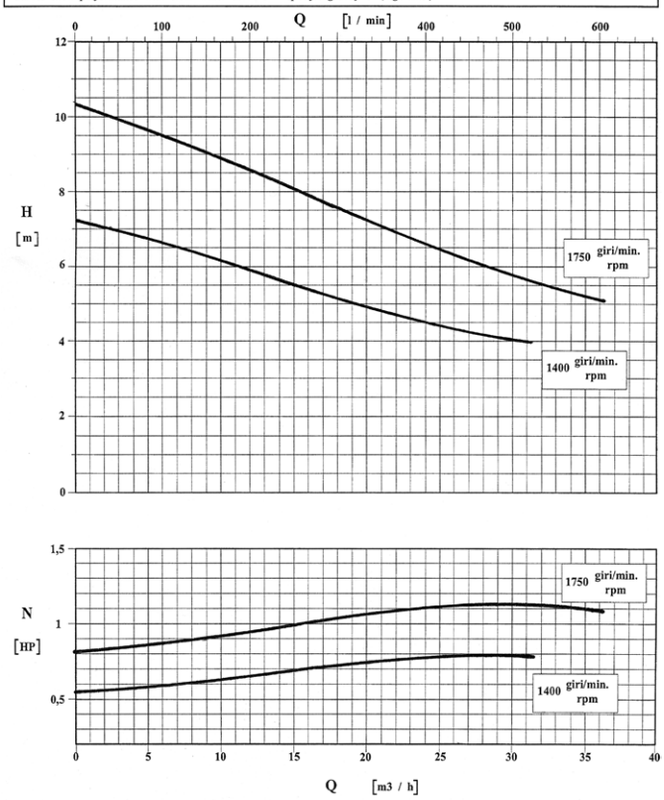

POMPA TIPO *Pump type*	CR 80	n 1450/1750 giri / min *r. p. m.*

GIRANTE —— *Impeller*

TIPO *Type*	N° di pale *n° of vanes*	Pass. sferico *max. sphere*	Ø max *max. diameter*	Ø min *min. diameter*	Bocche tipo *Ports type*	Bocca aspir. *Suction port*	DN 80
APERTA	1 Elica	45 mm	178 mm	--- mm	DIN 11851	Bocca mand. *Discharge port*	DN 80

CARATTERISTICHE DI FUNZIONAMENTO CON ACQUA PULITA A 20°C - PESO SPECIFICO 1 (kg / dm3)
Curves show performance with clear water at 70°F - Specific gravity 1 (kg / dm3)

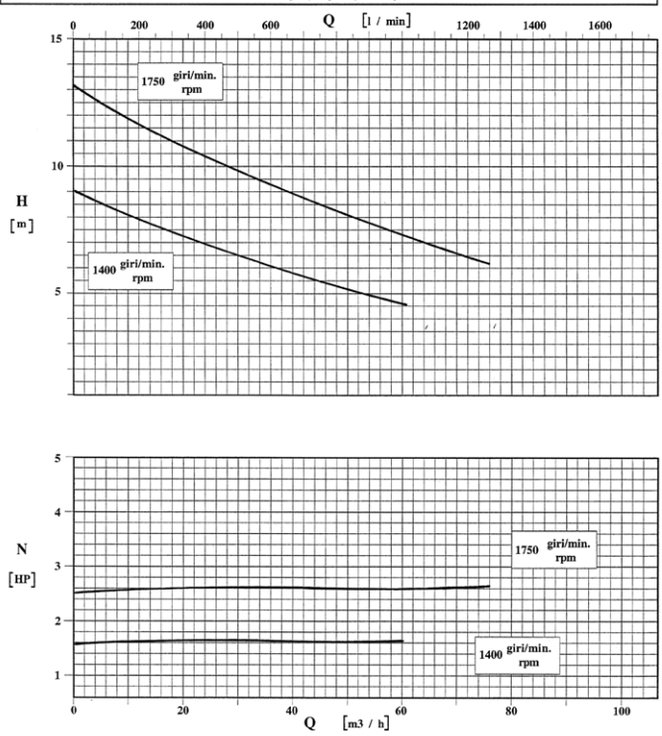

POMPA TIPO *Pump type*	CR 100	n 1450/1750 giri / min *r. p. m.*

GIRANTE —— *Impeller*

TIPO *Type*	N° di pale *n° of vanes*	Pass. sferico *max. sphere*	ϕ max *max. diameter*	ϕ min *min. diameter*	Bocche tipo *Ports type*	Bocca aspir. *Suction port*	DN 100
APERTA	1 Elica	58 mm	210 mm	---- mm	DIN 11851	Bocca mand. *Discharge port*	DN 100

CARATTERISTICHE DI FUNZIONAMENTO CON ACQUA PULITA A 20°C - PESO SPECIFICO 1 (kg / dm3)
Curves show performance with clear water at 70°F - Specific gravity 1 (kg / dm3)

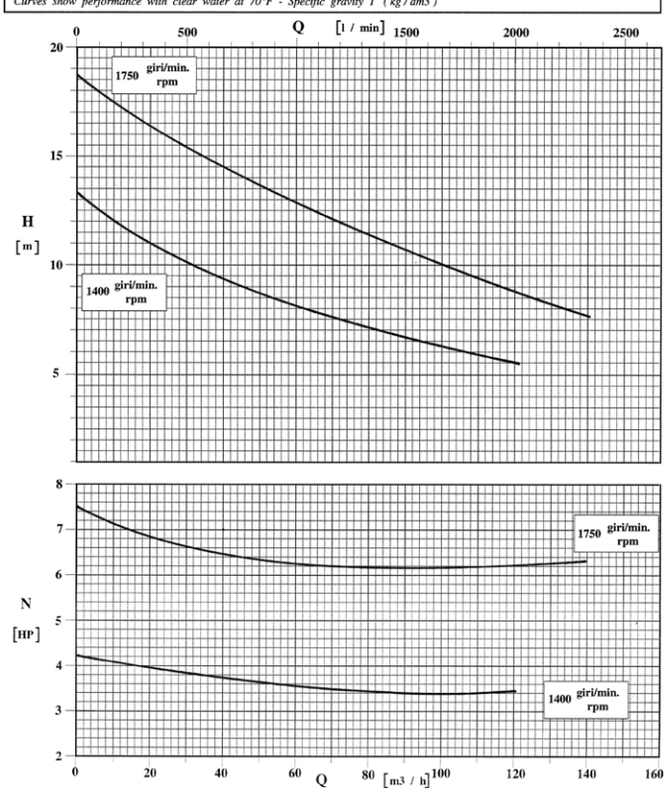

POMPA TIPO *Pump type*	CR 125	n 1450/1750 giri / min *r. p. m.*

GIRANTE —— *Impeller*

TIPO *Type*	N° di pale *n° of vanes*	Pass. sferico *max. sphere*	Ø max *max. diameter*	Ø min *min. diameter*	Bocche tipo *Ports type*	Bocca aspir. *Suction port*	DN 125
APERTA	1 Elica	63 mm	260 mm	--- mm	DIN 11851	Bocca mand. *Discharge port*	DN 125

CARATTERISTICHE DI FUNZIONAMENTO CON ACQUA PULITA A 20°C - PESO SPECIFICO 1 (kg / dm3)
Curves show performance with clear water at 70°F - Specific gravity 1 (kg / dm3)

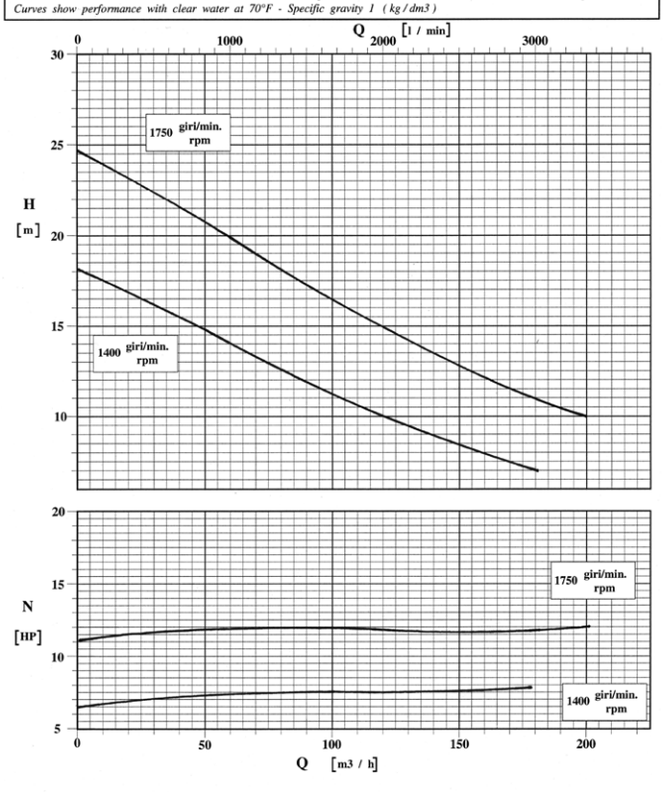

ÄUßERE ABMESSUNGEN

Unverbindliche Werte - DN = Gewindestutzen DIN 11851 - Ausf. mit Standard-Motoren IEC - EN

A

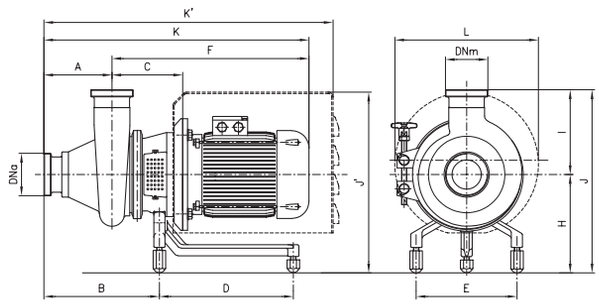

B

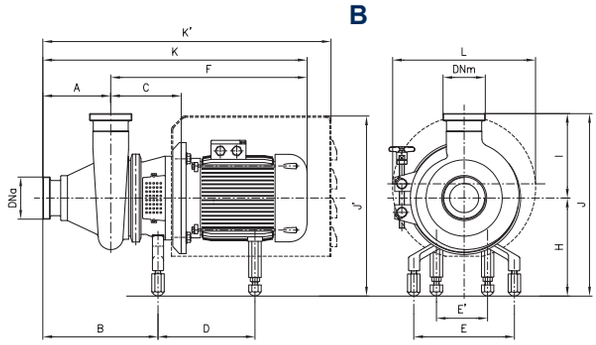

A = Motoren 0,55 kW bis 4 kW

Pumpentyp		kW	DNa	DNm	A	B	C	D	E	E'	F	H	K	K'	I	J	J'	L
CR 65	1450 U/min	0,55 0,75 1,1 1,5	65	65	151	257	158	230	225	-	392 437	208	543 588	657	190	398	374	302
CR 80		1,1 1,5 2,2 3 4	80	80	181	297	168	300	225	-	452 508	213 230	632 690	699 767	245	458 475	379 435	302 330
CR 100		2,2 3 4	100	100	205	337	202	300	225	-	536	238	741	824	296	534	443	330

B = Motoren 5,5 kW bis 15 kW

Pumpentyp		kW	DNa	DNm	A	B	C	D	E	E'	F	H	K	K'	I	J	J'	L
CR 100	1450 U/min	5,5 7,5 11 15	100	100	205	325 326	204 249	281,7 319,7 408	225	180 230	576 727	238 247	784 932	848 1105	294	526 532	460 510	370 370
CR 125		5,5 7,5 11 15	125	125	232	370	230 270	281,7 319,7 412	225	180 230	604 748	238 247	836 980	900 1035	346	584 593	501 510	430

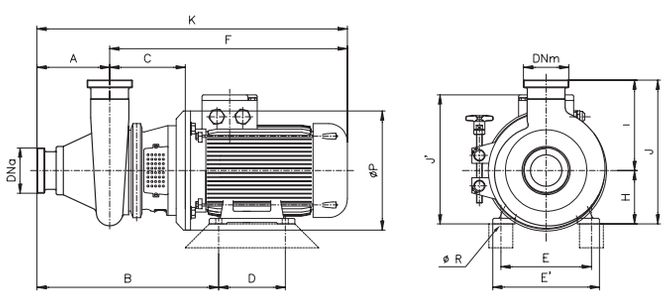

Pumpentyp		kW	DNa	DNm	A	B	C	D	E	E'	F	H	K	I	J	J'	ØP	ØR
CR 65	1450 U/min	0,55 0,75 1,1 1,5	65	65	151	360 362	158	100	125 140	150 165	392 437	80 90	543 588	190	270 280	200 218	200	10
CR 80		1,1 1,5 2,2 3 4	80	80	181	406 413	168	125 140	140 160 190	165 196 226	452 481 502	90 100 112	632 663 684	245	335 345 357	218 235 260	200 250	10 12
CR 100		2,2 3 4 5,5 7,5 11 15	100	100	205	477 497 570	202 257	140 178 210	190 216 190	240 256 240	515 542 576 734	112 132 160	720 747 781 937	294	406 426 454	331 367 299 357	250 300 350	12 12 15
CR 125		5,5 7,5 11 15	125	125	232	550 610	230 270	140 178 210	216 254	256 300	604 748	132 160	836 980	346	478 506	404 432	300 350	12 15

C.S.F. Inox S.p.A. Strada per Bibbiano, 7 - 42027 Montecchio E. (RE) - ITALY EU
Ph +39.0522.869911 r.a. - Fx +39.0522.865454 - italia@csf.it - www.csf.it
Export Department • Commercial Étranger • Comercial Extranjero
Ph +39.0522.869922 - Fx +39.0522.869841 - export@csf.it - www.csf.it

Alle Angaben, Daten und Darstellungen (in welcher Form auch immer), die in diesem Dokument aufgeführt sind, sind indikativ und nicht bindend. C.S.F. bürgt nicht und geht keine Verpflichtung ein für die Nutzung dieses Dokuments und die darin enthaltenen Informationen. Insbesondere garantiert C.S.F. nicht gegen Auslassungen oder Fehler der hier angegebenen Daten und Zeichnungen. Beachten Sie, dass die technischen Spezifikationen, Informationen und Darstellungen in diesem Dokument lediglich indikativ und annähernd und daher nicht zwingend exakt sind. Die C.S.F. INOX behält sich das Recht vor, jederzeit und ohne Vorankündigung die in diesem Dokument angegebenen Daten, Zeichnungen und Informationen zu ändern.